NO	矢崎品番	品名	材質
1	7123-2228	ロック付コネクタ2ポールハウジングオーメル	PP (グレー)
△ 2	〃 -90	〃	〃 (青)
△ 3	〃 -80	〃	〃 (茶)
△ 4	〃 -50	〃	〃 (ピンク)
△ 5	〃 -60	〃	〃 (緑)
△ 6	〃 -30	〃	〃 (黒)

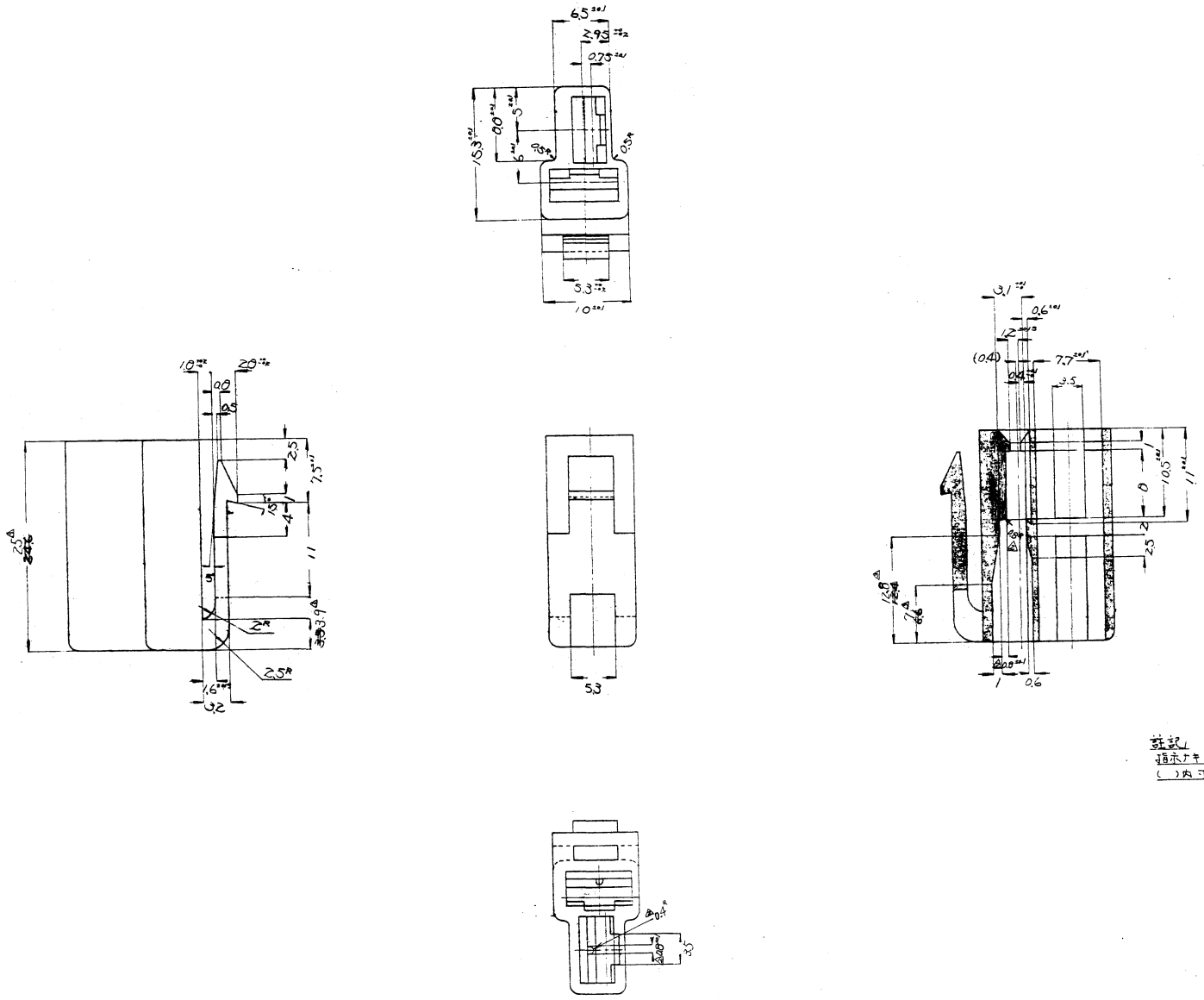

註記
指示ナキRハ1Rトスル。
( )内寸法ハ参考寸法トスル。

品名	ロック付コネクタ 2ポールハウジングオーメル	
材質	PP	
尺度	4/1	
図番	7123-2228:R	

矢崎総業株式会社