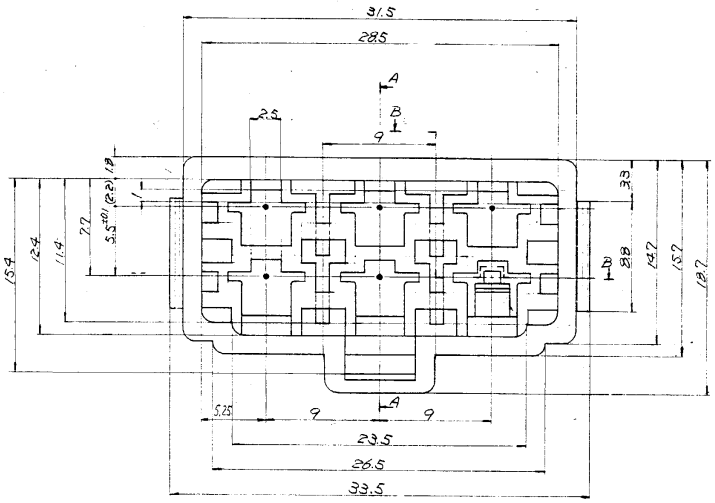

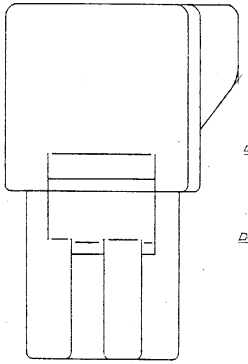

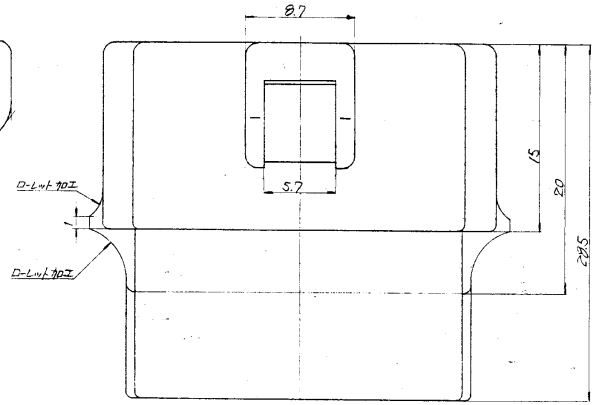

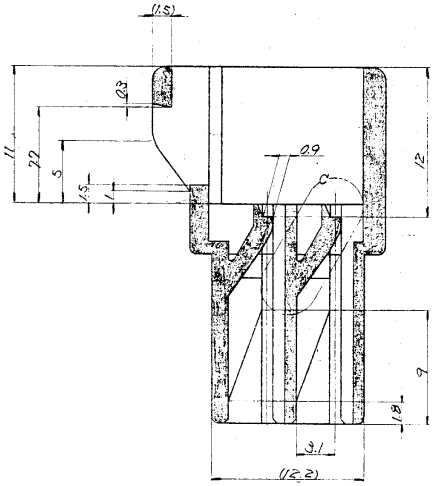

断面 A-A

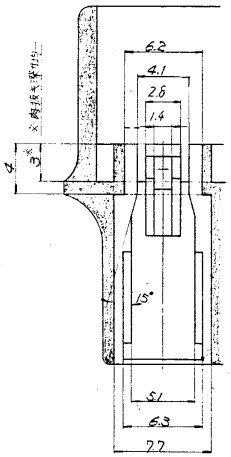

断面 B-B

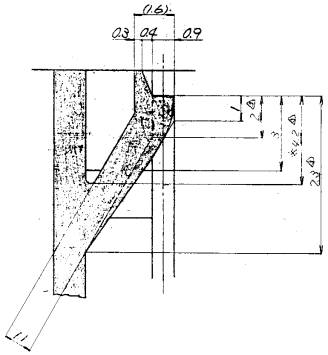

C部 詳細図(10/1)

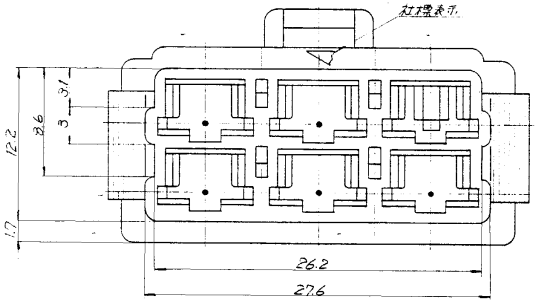

NOTE

1 機能上有害なバリ、ヒケ等が無いこと。

〃 -50	ピンク	△2
〃 -70	黄	△2
〃 -60	緑	△2
〃 -90	青	△2
〃 -80	茶	△2
〃 -40	灰色	△1
〃 -30	黒	
7122-2865	濃淡自然色	
矢崎品番	色	

A1 500107

記号	年月日	記事	No.	点検
△4	61.1.17	品番追記	CM-0077	赤澤
△3	59.10.16	ランプ部形状変更	CM-1016	梅木
△2	58.7.29	品番追記	CM-1379	小下
△1	82.4.15	品番追記	CM2-185	アベモト
	81.7.29	新設	81-414	小下

一般公差及び面取寸法

	10以下	50以下	100以下	250以下	1000以下	角度	面取寸法
A	±0.15	±0.2	±0.3	±0.5	±0.75	±0°30'	0.1
B	±0.3	±0.3	±0.35	±0.45	±1.0	±0°30'	0.1
C	±0.3	±0.5	±0.8	±1.4	±2	±3.0°	0.15

特記 ※適用の項

材質	ポリプロピレン
尺度	S/1
図元	新設
作成	81年7月29日
製品名	ハウジングフランスロック付 CN ハウジングメール 6P
品番	7122-2865 ETC.
三角法	
図番	7122-2865:R

YBMコードNo.

YAZAKI