品番 PART No.	表面処理 TREATMENT
7114-1472	錫めっき TIN PLATED
7114-1472-08	部分金めっき GOLD PLATED ON SPECIFIED AREA
7114-1572-08 (7B14-1572-08)	部分金めっき 及び 部分金フラッシュめっき GOLD PLATED AND GOLD FLASH PLATED ON SPECIFIED AREA

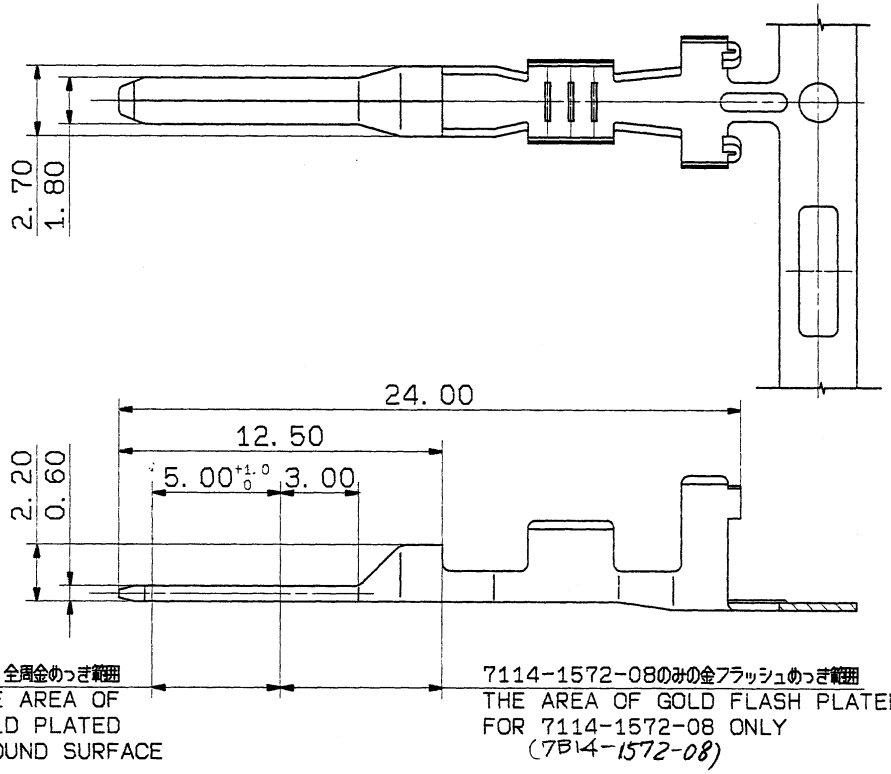

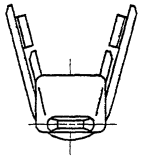

注記

1. 適用電線：AV(S) 0.85, 1.25,
   AEX(AVX) 0.85, 1.25,
   AVSS 2, ACTW 1.25f
2. 嵌合メス ターミナル品番：7116-1472,
   7116-1472-08, 7116-1571-08
3. 本部品を、エアバッグ回路番及び特別管理回路に使用する場合は、( )内の品番が適用される.

NOTES

1. APPLICABLE WIRE: AV(S) 0.85, 1.25,
   AEX(AVX) 0.85, 1.25,
   AVSS 2, ACTW 1.25f
2. MATING TERMINAL PART No. :
   7116-1472, 7116-1472-08,
   7116-1571-08
3. ( )PART No. TO BE USED AIR-BAG SYSTEM AND ADMINIST-RATION SYSTEM.

ISSUE MARK

LET	DATE	REVISION RECORD	NO.	CHKD
	94. 9. 22	新設	C94-6446	八島

GENERAL TOLERANCE

	10MAX	50MAX	100MAX	250MAX	2500VR	ANGLE	ECCENT
A	±0.15	±0.2	±0.3	±0.5	±0.75	±30'	0.1
B	±0.2	±0.3	±0.55	±0.95	±1.4	±30'	0.1
©	±0.3	±0.5	±0.8	±1.4	±2	±30'	0.15

SPECIFIED

MASS g

CUSTOMER

CUSTOMER PART NO. | CUSTOMER DWG NO.

OFFICE | TRIAL PART NO.

VENDOR

VENDOR NO.

DWG TYPE	DWG SOURCE	DWG DATE	UNIT	SCL	ANGLE
R	新設	94. 9. 22	mm	5/1	3

APPROVED	CHECKED	CHECKED	DESIGN	DRAWN
	石井	八島	山田	八島
	94.09.22	94. 9. 22	87. 5. 27	94. 9. 22

MATL. SPEC. C2600R, t=0.3

TREAT. & FIN.

NAME SWP TYPE TERMINAL (M)

PART NO. 7114-1472, ETC

DWG NO. 7114-1472:R

YAZAKI CORPORATION