No.	品番	処理
⑥ ①	~~7017-1010~~	
⑤ ②	7017-1010-02	スズメッキ

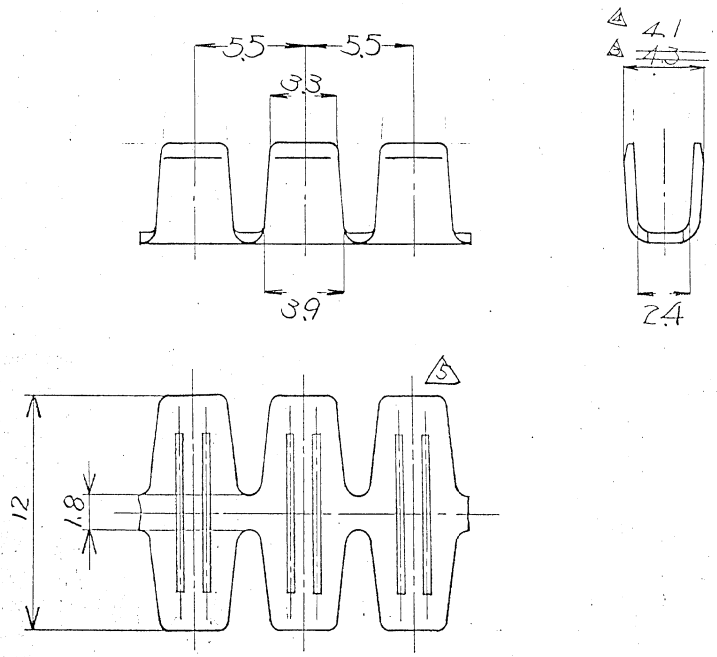

註記

⑦ 適用電線：1.7 ～ 3.49 mm²

YBMコードNo.

発行

符号	年月日	記事	No.	点検
⑦	97.01.30	適用電線サイズ変更	C97-7197	木村
⑥	92.01.14	ナッキなし品ナ巻	C92-3064	川合
⑤	89.9.2	セレ・ション及びスズメッキ追加	C89-0595	鈴木
④	52.6.14	寸法変更	G-744	m.f
③	52.5.3	図示方法変更	G-425	フクダ
②	49.1.9	R指示変更	G-014	渡辺
①	48.8.22	差換図作成	G-445	渡辺

一般公差及び適用規格

	10以下	50以下	100以下	250以下	250アラ…キ	角度	偏心量
A	±0.15	±0.2	±0.3	±0.5	±0.75	±30'	0.1
B	±0.2	±0.3	±0.55	±0.95	±1.4	±30'	0.1
C 指定	±0.3	±0.5	±0.8	±1.4	±2	±30'	0.15

を適用の事

種別	十
個数	尺度 4/1
材質	BsR 0.5t
処理	
仕上	

扱所		製品名 又は註名	品名 パーマネントスプライス
得意先			
得意先 図番		製品番号 又は註番	品番 ⑥ 7017-1010-02
得意先 品番			
図元	認可	点検 / 点検 / 設計 / 写図 渡辺	三角法 3
作成 42年9月18日	48年10月16日	48.8.18	48.9.5	図番 ⑥ 7017-1010-02 =R

A 3 500105