	10MAX	50MAX	100MAX	250MAX	2500VR	ANGLE	ECCENT
TOLERANCE	±0.5	±0.8	±1.5	±2.5	± 3	± 5°	0.3

	YAZAKI PART NO.	APPLICABLE WIRE SIZE	APPLICABLE BOLT SIZE	A	B	C	F	H	O	T	REMARKS	MASS
	7003-2060	15	6	7	16	25	13	19	9	2		APPROX. 19.7g
21.	-2060-02	•	•	•	•	•	•	•	•	•	TIN PLATE	APPROX. 19.7g
	-2061	•	8	9	19	•	•	•	•	•		APPROX. 20.0g
19.	-2061-02	•	•	•	•	•	•	•	•	•	TIN PLATE	APPROX. 20.0g
	-2062	•	10	11	•	•	•	•	•	•		APPROX. 20.0g
	-2070	20	6	7	16	29	•	•	10	•		APPROX. 18.0g
19.	-2070-02	•	•	•	•	•	•	•	•	•	TIN PLATE	APPROX. 18.0g
	-2071	•	8	9	19	•	•	•	•	•		APPROX. 19.0g
	-2072	•	10	11	•	•	•	•	•	•		APPROX. 19.0g
	-2080	30	8	9	•	26.5	14.5	21	•	2.3		APPROX. 22.0g
	-2081	•	10	11	•	•	•	•	•	•		APPROX. 22.0g
	-2090	40	8	9	•	30.5	•	•	13	•		APPROX. 24.0g
19.	-2090-02	•	•	•	•	•	•	•	•	•	TIN PLATE	APPROX. 24.0g
	-2091	•	10	11	•	•	•	•	•	•		APPROX. 24.0g
	-2091-02	•	•	•	•	•	•	•	•	•	TIN PLATE	APPROX. 24.0g
	-2092	•	12	13	20	•	•	•	•	•		APPROX. 24.0g
20.	-2092-02	•	•	•	•	•	•	•	•	•	TIN PLATE	APPROX. 24.0g
	-2100	50	8	9	•	31	15	22	14	2.5		APPROX. 31.0g
	-2101	•	10	11	•	•	•	•	•	•		APPROX. 31.0g
	-2101-02	•	•	•	•	•	•	•	•	•	TIN PLATE	APPROX. 31.0g
	-2102	•	12	13	•	•	•	•	•	•		APPROX. 31.0g
	-2110	60	8	9	•	32.5	•	•	15	•		APPROX. 31.0g
19.	-2110-02	•	•	•	•	•	•	•	•	•	TIN PLATE	APPROX. 31.0g
	-2111	•	10	11	•	•	•	•	•	•		APPROX. 30.0g
	-2111-02	•	•	•	•	•	•	•	•	•	TIN PLATE	APPROX. 30.0g
	-2112	•	12	13	•	•	•	•	•	•		APPROX. 29.1g
	-2112-02	•	•	•	•	•	•	•	•	•	TIN PLATE	APPROX. 29.1g
	-2130	30	8	9	•	42	14.5	23	12	2.3		APPROX. 32.0g
	-2131	•	12	13	•	•	•	•	•	•		APPROX. 32.0g
	-2131-02	•	•	•	•	•	•	•	•	•	TIN PLATE	APPROX. 32.0g
	-2140	60	8	9	•	43	15	•	15	•		APPROX. 34.5g
22.	-2140-02	•	•	•	•	•	•	•	•	•	TIN PLATE	APPROX. 34.5g
	-2150	30	•	•	•	38	14.5	21	12	•		APPROX. 29.8g
	-2150-02	•	•	•	•	•	•	•	•	•	TIN PLATE	APPROX. 29.8g
	-2170	40	•	•	19	•	•	•	13	•		APPROX. 30.0g
	-2170-02	•	•	•	•	•	•	•	•	•	TIN PLATE	APPROX. 30.0g
	-2180	100	•	•	20	56	15	23	15	2.5		APPROX. 44.4g
	-2181	•	10	11	•	•	•	•	•	•		APPROX. 43.7g
	-2190	60	•	•	•	43	•	•	•	2.3		APPROX. 34.5g

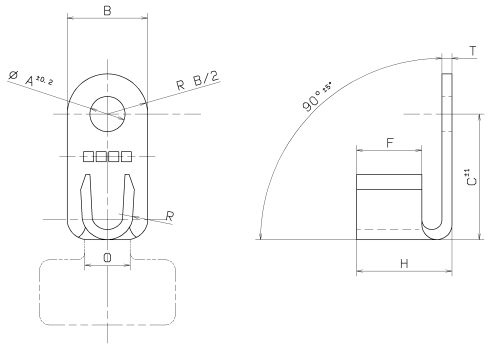

LET	DATE	REVISION RECORD	NO.	CHKD
22.	06.01.16	ADDED PART NO. & MASS	C06-0016	M. I
21.	93.10.29	品番追記	C93-0949	Y. O
20.	91.02.26	品番追記	C91-0293	K. S
19.	90.12.05	品番追記及び圧痕図作成	C90-1183	中津川

GENERAL TOLERANCE

	10MAX	50MAX	100MAX	250MAX	2500VR	ANGLE	ECCENT
A	±0.15	±0.2	~~±0.3~~	~~±0.5~~	~~±0.75~~	±30'	0.1
B	±0.2	±0.3	~~±0.55~~	~~±0.95~~	~~±1.4~~	±30'	0.1
C	~~±0.3~~	±0.5	±0.8	±1.4	±2	±30'	~~0.15~~
SPECIFIED		SEE TABLE				MASS	SEE TABLE

CUSTOMER					
CUSTOMER PART NO.		CUSTOMER DWG NO.			
OFFICE		TRIAL PART NO.			
VENDOR					
VENDOR NO.					
DWG TYPE	DWG SOURCE	DWG DATE	UNIT	SCL	ANGLE
R	RENEW	64.03.04	mm	FREE	3
APPROVED	CHECKED	CHECKED	DESIGN	DRAWN	
木村 (K. KIMURA)	鈴木 (Y. SUZUKI)	塩浜 (T. SHIOHAMA)	古田島	M. IWATA	
			89.12.06	06.01.16	

MATL. SPEC. C2801 (JIS H 3100)

TREAT. SEE TABLE & FIN.

NAME TERMINAL

PART NO. / CH. CODE 7003-2060 ETC.

DWG NO. 7003-2060:R

SET DWG NO.

YAZAKI CORPORATION

ISSUE MARK

C-060116 13020B